Technický list

Vlastnosti produktu

Sporák plynový 4x hořák s podestavbou		
Model	**Sap kód**	00008415
SPF 80 G	**Skupina artiklů**	Sporáky

- Typ spotřebiče: Plynové zařízení
- Příkon zóny 1 [kW]: 7
- Příkon zóny 2 [kW]: 7
- Příkon zóny 3 [kW]: 7
- Příkon zóny 4 [kW]: 4

Sap kód	00008415	**Druh připojení plynu**	Zemní plyn, propan butan
Šířka netto [mm]	800	**Počet zón**	4
Hloubka netto [mm]	700	**Příkon zóny 1 [kW]**	7
Výška netto [mm]	866	**Příkon zóny 2 [kW]**	7
Hmotnost netto [kg]	40.00	**Příkon zóny 3 [kW]**	7
Výkon plynový [kW]	25.000	**Příkon zóny 4 [kW]**	4

tel.: +420 381 582 284
e-mail: rmgastro@rmgastro.com
web: www.rmgastro.com

Technický list

Technický výkres

Sporák plynový 4x hořák s podestavbou		
Model	**Sap kód**	00008415
SPF 80 G	**Skupina artiklů**	Sporáky

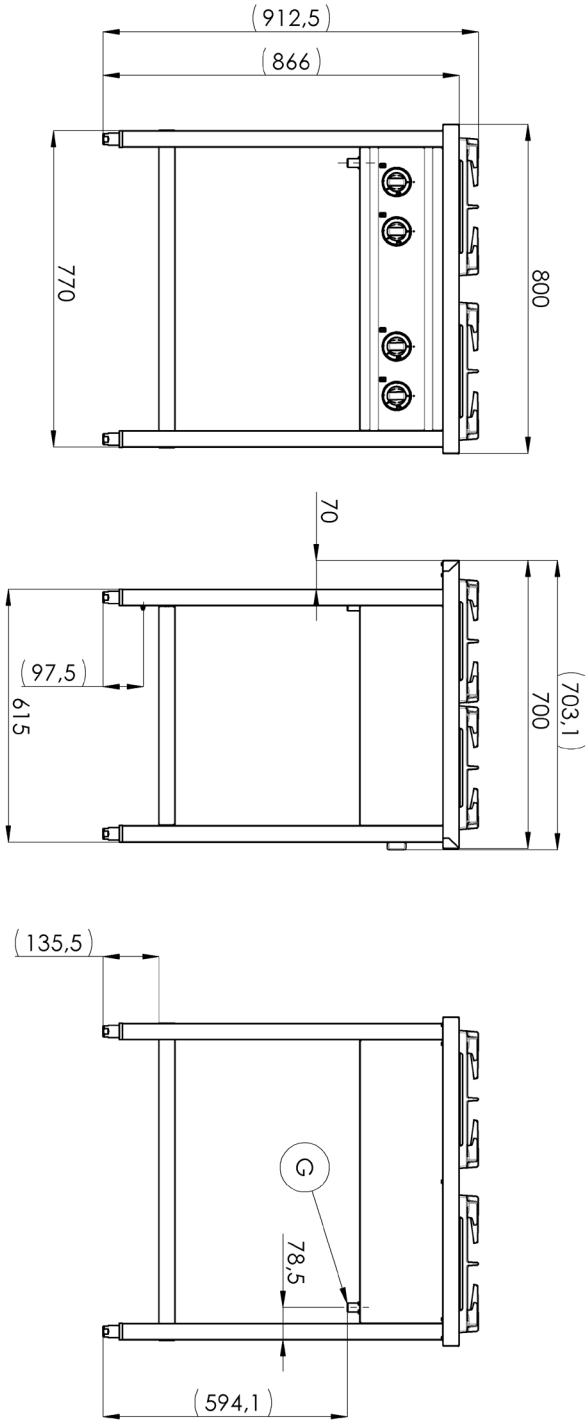

tel.: +420 381 582 284
e-mail: rmgastro@rmgastro.com
web: www.rmgastro.com

Technický list

Technické parametry

Sporák plynový 4x hořák s podestavbou		
Model	**Sap kód**	00008415
SPF 80 G	**Skupina artiklů**	Sporáky

1. Sap kód:
00008415

2. Šířka netto [mm]:
800

3. Hloubka netto [mm]:
700

4. Výška netto [mm]:
866

5. Hmotnost netto [kg]:
40.00

6. Šířka brutto [mm]:
840

7. Hloubka brutto [mm]:
800

8. Výška brutto [mm]:
1065

9. Hmotnost brutto [kg]:
51.00

10. Typ spotřebiče:
Plynové zařízení

11. Konstruční typ zařízení:
S podestavbou

12. Výkon plynový [kW]:
25.000

13. Druh připojení plynu:
Zemní plyn, propan butan

14. Materiál vrchní desky:
AISI 304

15. Tloušťka vrchní desky [mm]:
0.80

16. Počet zón:
4

17. Příkon zóny 1 [kW]:
7

18. Příkon zóny 2 [kW]:
7

19. Příkon zóny 3 [kW]:
7

20. Příkon zóny 4 [kW]:
4

21. Počet stupňů regulace výkonu:
6

22. Nastavitelné nožičky:
Ano

23. Počet hořáků/ploten:
4

24. Typ plynových varných zón:
Litinové hořáky

25. Napojení na kulový ventil:
1/2

tel.: +420 381 582 284
e-mail: rmgastro@rmgastro.com
web: www.rmgastro.com